REV	DESCRIPTION	CHANGE BY	DATE
A/2	追加序号8 的新品：透明/9.8 硅胶阀/3.3*3.3 十字开口	黄庆喜	20191029
A/3	追加序号9 的新品：透明/9.8 硅胶阀/3.6*3.6 十字开口（4*4 刀口+ 滑石粉）	黄庆喜	20191209
A/4	追加序号10 的新品：透明/9.8 硅胶阀/4.6*4.6 雪花开口	肖金伟	20200317

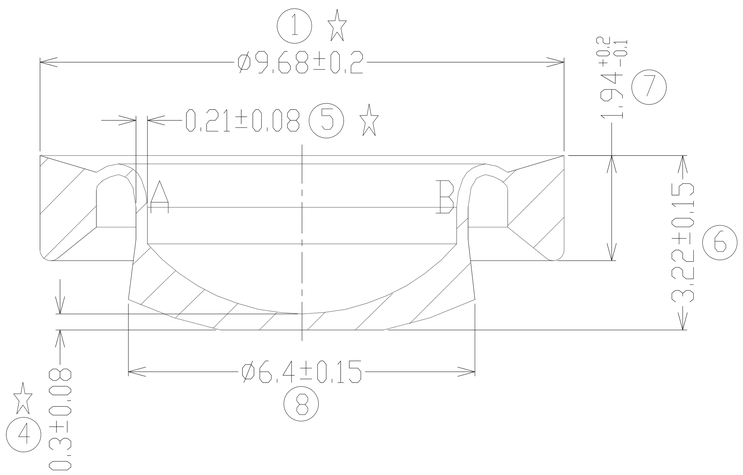

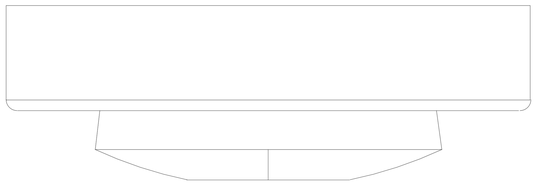

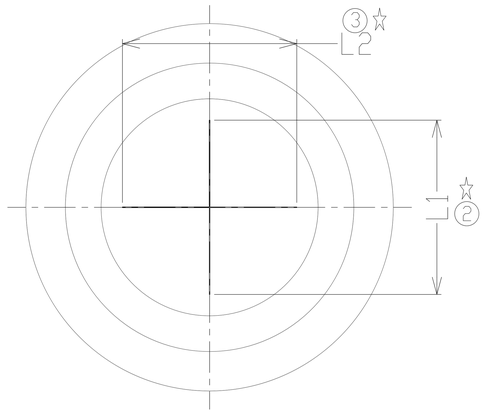

十字阀口类型阀口尺寸

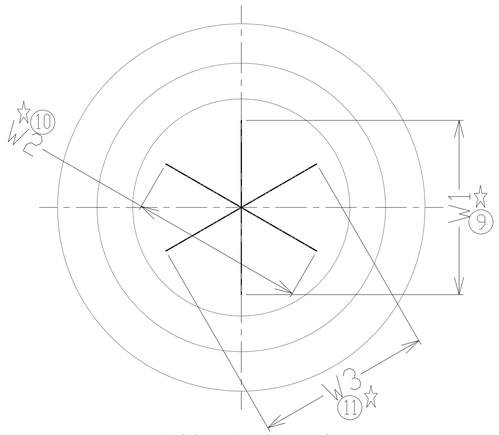

米字阀口类型阀口尺寸

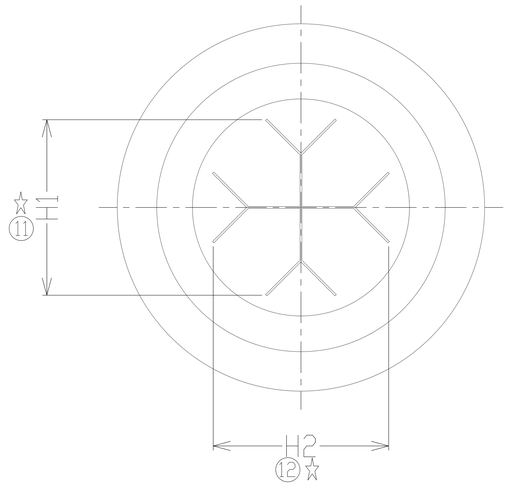

备注：

1. 材质: 液态硅胶
2. 硬度: 30 度
3. 颜色: 透明
4. 有" ☆" 标示为管控尺寸
5. 冲切口不能有冲斜、冲不断、披锋、毛刺等不良

序号	ERP 系统品番	ERP 系统品名	冲刀规格	阀口规格及尺寸管控标准
1	A20300001	透明/9.8 硅胶阀/十字开口5	5*5 冲刀	L1*L2=4.6*4.6mm 开口（L1=4.6±0.3; L2=4.6±0.3）
2	A20300002	透明/9.8 硅胶阀/十字开口3.6	3.6*3.6 冲刀	L1*L2=3.2*3.2mm 开口（L1=3.2±0.3; L2=3.2±0.3）
3	A20300079	透明/9.8 硅胶阀/十字开口3*3	3*3 冲刀	L1*L2=2.6*2.6mm 开口（L1=2.6±0.3; L2=2.6±0.3）
4	A20300004	透明/9.8 硅胶阀/十字开口1.7	2.1*2.1 冲刀	L1*L2=1.7*1.7mm 开口（L1=1.7±0.3; L2=1.7±0.3）
5	A20300051	透明/9.8 硅胶阀/*字开口5.0/滑石粉	5*5 米字冲刀	W1*W2*W3=4.6*4.6*4.6mm 米字开口（W1=4.6±0.3; W2=4.6±0.3;W3=4.6±0.3）
6	A20300053	透明/9.8 硅胶阀/*字开口5.0	5*5 米字冲刀	W1*W2*W3=4.6*4.6*4.6mm 米字开口（W1=4.6±0.3; W2=4.6±0.3;W3=4.6±0.3）
7	A20300058	透明/9.8 硅胶阀/十字开口5*5/加滑石粉	5*5 冲刀	L1*L2=4.6*4.6mm 开口（L1=4.6±0.3; L2=4.6±0.3）
8	A20300084	透明/9.8 硅胶阀/3.3*3.3 十字开口	3.8*3.8 冲刀	L1*L2=3.3*3.3mm 开口（L1=3.3±0.3; L2=3.3±0.3）
9	A20300089	透明/9.8 硅胶阀/3.6*3.6 十字开口（4*4 刀口+ 滑石粉）	4*4 冲刀	L1*L2=3.6*3.6mm 开口（L1=3.6±0.3; L2=3.6±0.3）
10	A20300131	透明/9.8 硅胶阀/4.6*4.6 雪花开口（5*5 刀口+ 滑石粉）	5*5 雪花冲刀	L1*L2=4.6*4.6mm 开口（L1=4.6±0.3; L2=4.6±0.3）

Rubber Talerance Table			
Dimension Range	Talerance	Dimension Range	Talerance
0-0.6	±0.05	40-63	±0.25
0.6-6.3	±0.08	63-100	±0.35
6.3-10	±0.10	100-160	±0.40
10-16	±0.15	160-	±0.3%
16-40	±0.20		

PROJECT: 9.8硅胶阀		DESIGNED BY	伍小灯
PRODUCT NAME:		APPROVED BY	黄庆喜
MOULD NO: TRS-M-319	CUSTOMER: 胜嘉	DATE	2019.12.09
MATERIAL:	UNIT:MM	THIRD ANGLE PROJECTION	
SHRINKAGE:	SCALE: FIT	SHEET NO:	SHEET 1 of 1